mdf italia

© COPYRIGHT 2023 MDF ITALIA SRL SOCIETA' UNIPERSONALE

2017

AXY

Designer Claudio Bellini

La ricerca della leggerezza combinata alla percezione dinamica della sospensione è il tema sviluppato nel disegno del nuovo sistema di tavoli Axy. Un'architettura essenziale, dove l'originale disegno dei due ponti strutturali, interamente realizzati in alluminio, ricompone con efficacia espressiva tensioni e linee di forza in campo. Un piano sottile completa il tavolo, conferendo all'insieme un'immagine aerea e allo stesso tempo di rassicurante stabilità.
Disponibile in diverse configurazioni, grazie ad un'ampia scelta di materiali e finiture. Axy si presta con naturalezza a diverse interpretazioni sia in ambito indoor che outdoor, dal tavolo da pranzo alla scrivania.

Tavoli rettangolari disponibili in 15 dimensioni e varie profondità, altezza 73 cm, nelle tipologie e configurazioni di Axy e Axy Comfort.

STRUTTURA

Il telaio portante è realizzato in estruso di alluminio e verniciato grigio grafite opaco. Le gambe a ponte in pressofusione ed estrusione di alluminio, sono disponibili nella versione verniciata opaca nei colori bianco, grigio grafite, bronzo e nichel nero.

PIANI

Top disponibili nei materiali: Fenix, rovere, ceramica e alluminio. Spessore 12 mm.

ACCESSORI

I tavoli, nella versione Axy Comfort con dimensioni P120 L240/260/280/300/340*/400* e top Fenix, legno e alluminio*, sono disponibili nella variante con profilo elettrificato. Al profilo elettrificato è possibile agganciare una serie di adattatori, con differenti tipologie di prese e funzioni. Il profilo elettrificato e relativi componenti e adattatori sono sempre disponibili, nella finitura verniciato nero opaco.
Molla in acciaio inseribile in appositi fori predisposti nella parte inferiore della canalina elettrificata per il raccordo dei cavi a terra. Finitura verniciato opaco nero. Discesa del cavo di alimentazione sempre dal lato sinistro o destro del tavolo.

USO ESTERNO

I tavoli con top in ceramica e alluminio possono essere utilizzati in esterno.

AXY H73

H/D/L

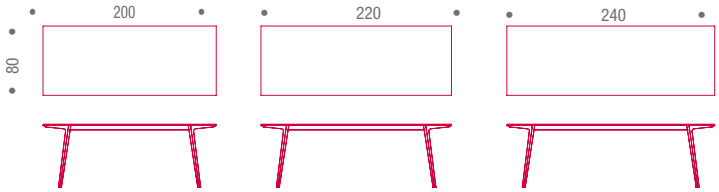

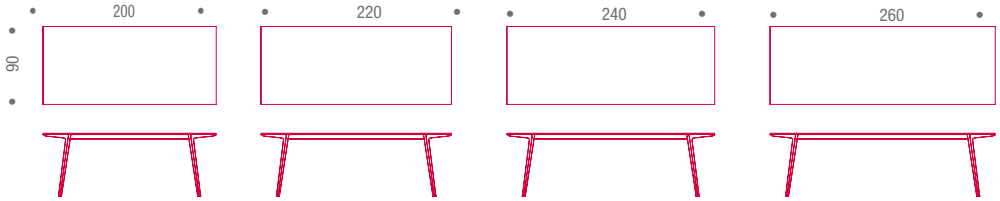

AXY COMFORT H73

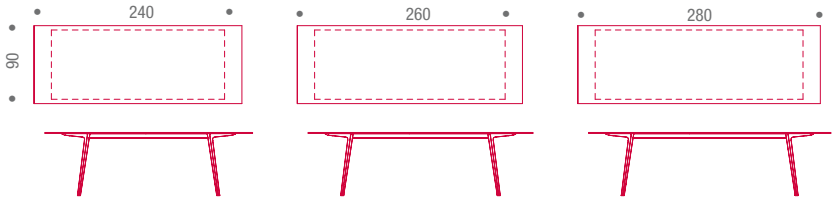

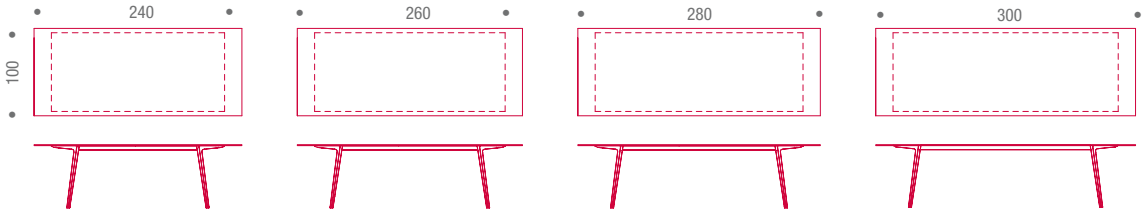

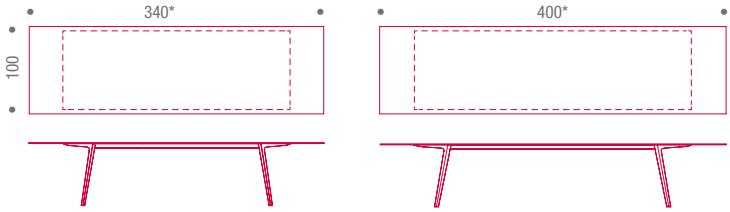

*only aluminium top

H/D/L

AXY COMFORT H73

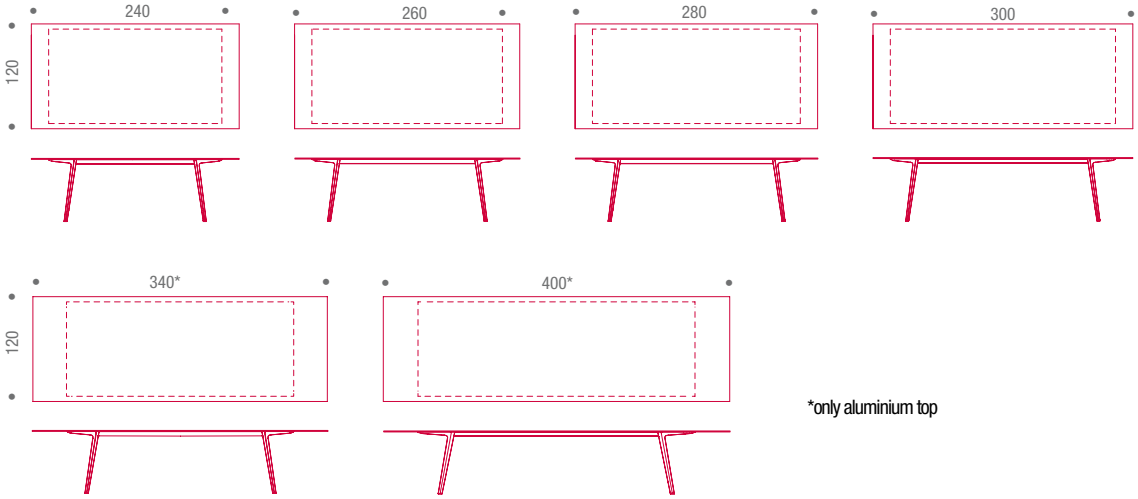

*only aluminium top

AXY COMFORT WITH ELECTRIFIED PROFILE

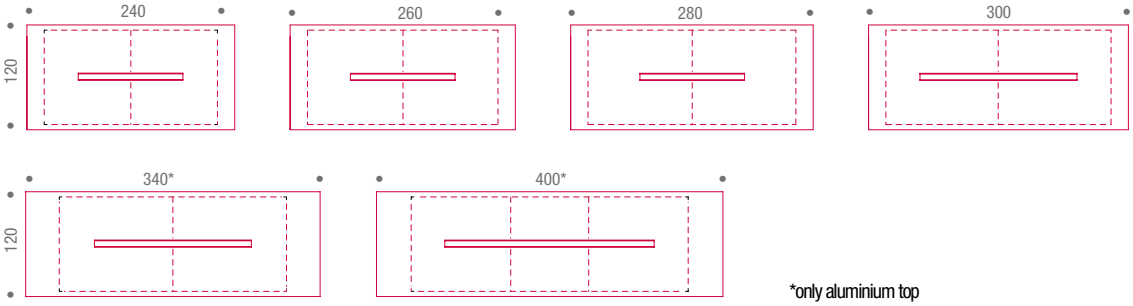

*only aluminium top

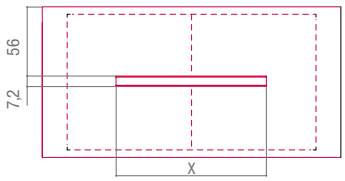

Length of the electrified profile (X) in relation to the size of the top:
L240, L260, L280 = L120 cm
L300, L340 = L180 cm
L400 = L240 cm

Finiture

La cifra indicata nel pallino identifica il numero di varianti colore e/o materiale della finitura.

A seguire, nella sezione VARIANTI DI FINITURA, sono presenti tutti i colori dei materiali utilizzati per questo prodotto.

TAVOLO

Piano

Fenix

Rovere

Calce

Pietra

Alluminio

Struttura

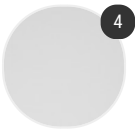

Verniciato opaco

Varianti di finitura

PIANO

Fenix

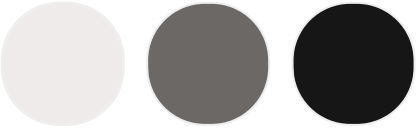

Fenix opaco bianco X020 | Fenix opaco grigio medio X021 | Fenix opaco nero X022

Rovere

Rovere chiaro X095 | Rovere moka X096 | Rovere antracite X097

Calce

Calce grigio chiaro | Calce nero

Pietra

Pietra di Savoia grigio medio

Alluminio

Alluminio Nero X110

STRUTTURA

Verniciato opaco

Verniciato opaco bianco X053 | Verniciato opaco grigio grafite X054 | verniciato opaco bronzo X100 | verniciato opaco nikel nero X101